滝川地区広域消防事務組合組織機構図

【消防本部】

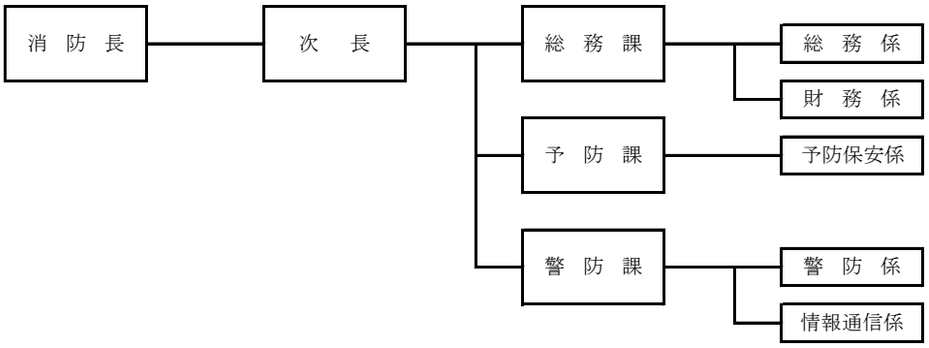
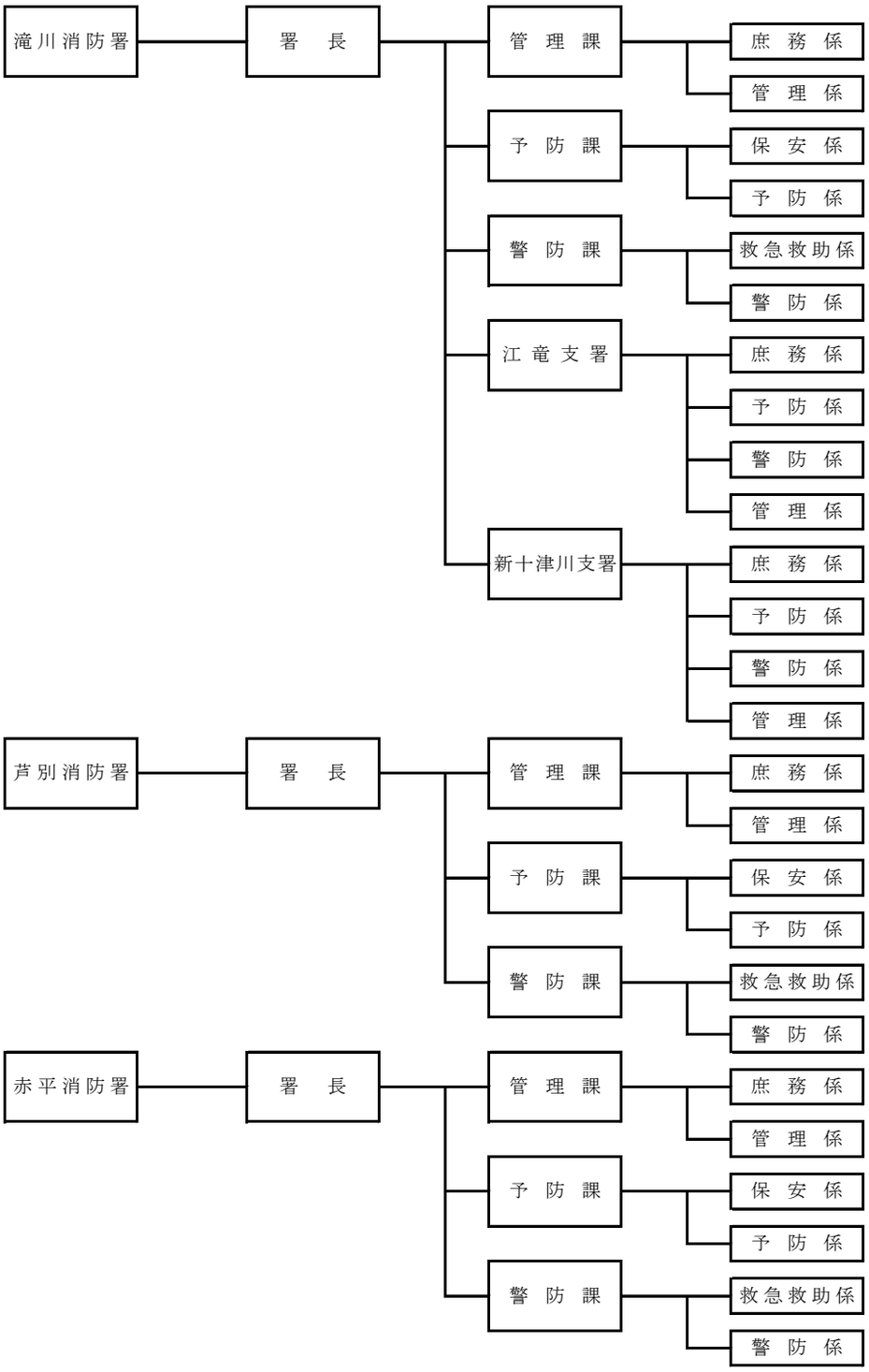
【消 防 署】